Ficha Técnica

Cocina Serie 900 EV
Hornos eléctricos

Jemi Simply built to last
Professional Dishwashing and Cooking Equipment

Selva de Mar, 122-128
08020 Barcelona, España
Tel. 0034 93 308 31 54
Fax. 0034 93 303 38 73
jemi@jemi.es
www.jemi.es

Mod. H9E EV

Caracteristicas

Dimensiones exteriores	*800 x 900 x 700 mm.*
Peso	*83 Kg.*
Potencia horno	*6 Kw.*
	3 Kw. cielo.
	3 Kw. Suelo.
Dimensiones horno	*530 x 750 x 330 mm.*
Voltaje	*400V. III + T*
Potencia	*6 Kw.*

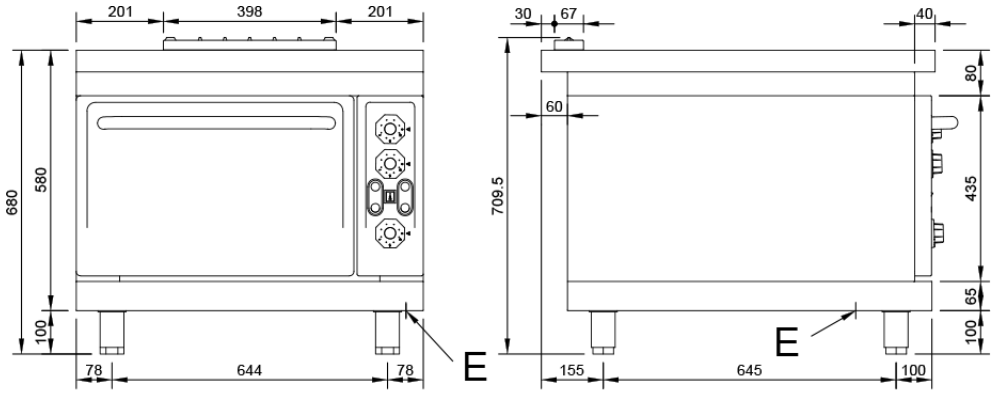

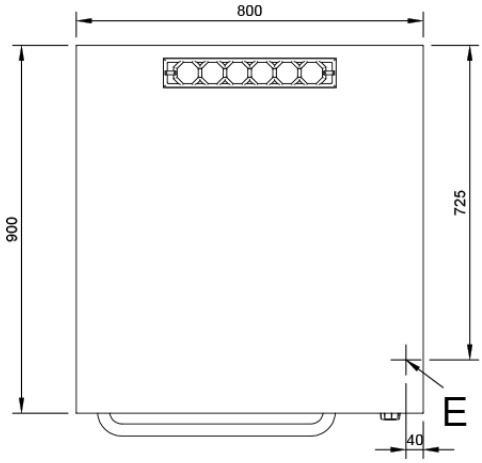

Leyenda

E. Voltaje: 400V. III + T.
Potencia: 6 Kw.