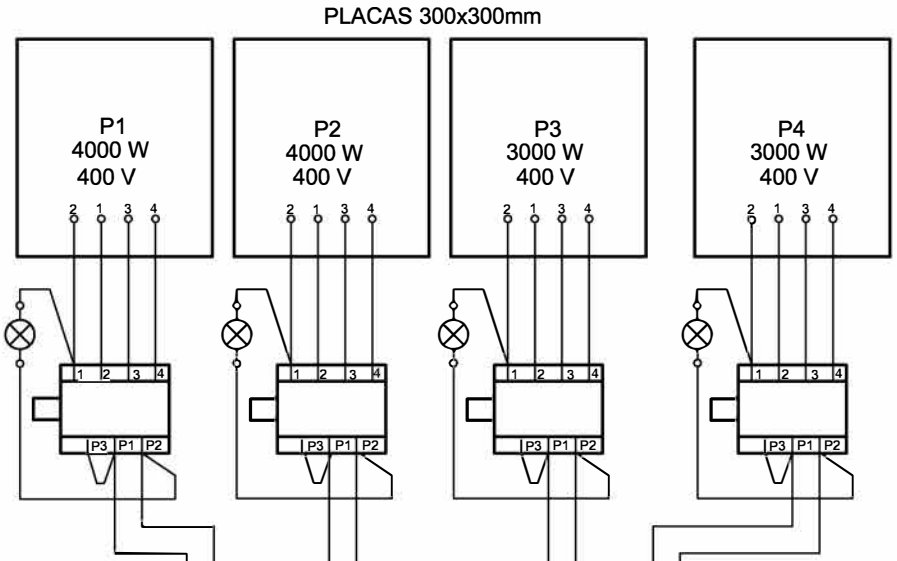

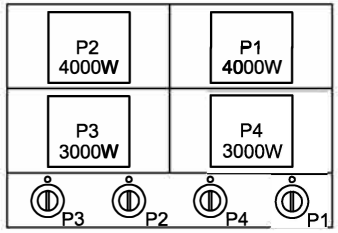

POSICIONES DEL CONMUTADOR.

POSICION	P3	P1	P2		POSICION MANDO
0					0
1	X	X	X X		3
2	X	X	X		2
3	X	X	X		1

POSICIONES DEL CONMUTADOR.

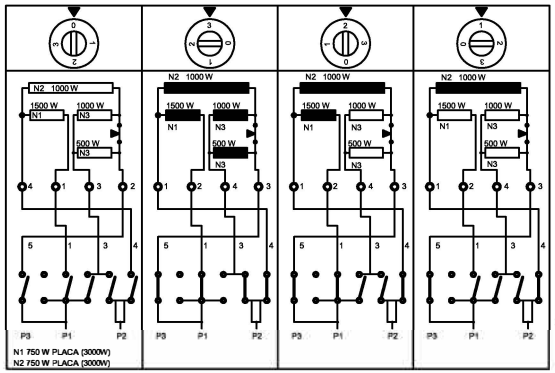

PLACA 4000 W:	4000 W	2500 W	1000 W
PLACA 3000 W:	3000 W	1500 W	750 W

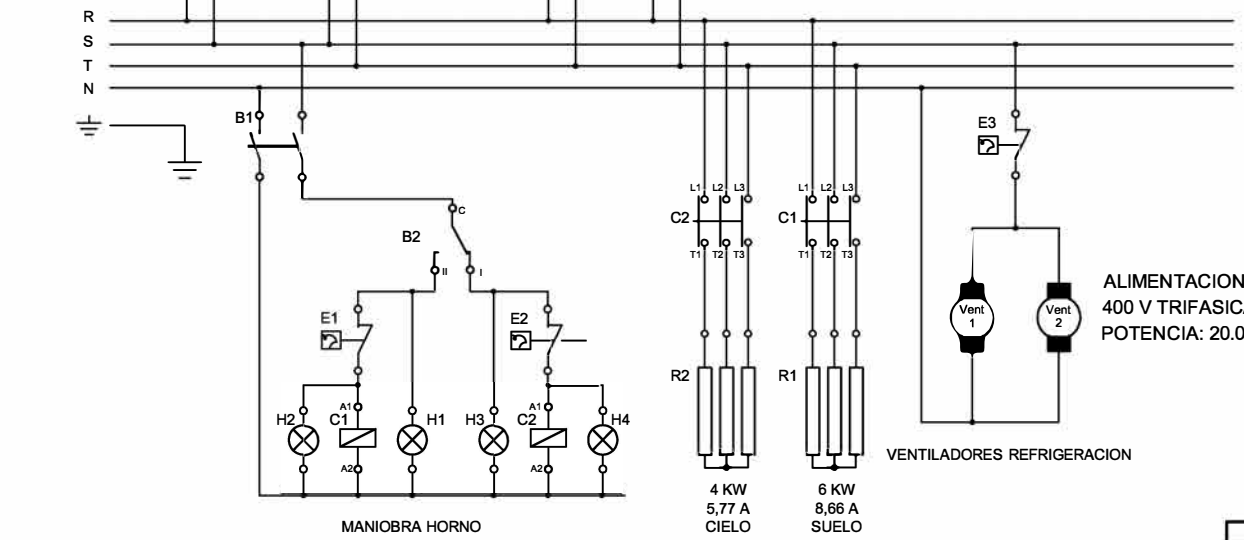

ALIMENTACION ELECTRICA:
400 V TRIFASICA+NEUTRO+TIERRA.
POTENCIA: 20.000 W

CABLE ALIMENTACION ELECTRICA:
MANGUERA 5 x 10 mm² SECCION.
CABLES INSTALACION ELECTRICA PLACAS:
PROTECCION DE SILICONA.
4 mm² SECCION.
CABLES INSTALACION ELECTRICA HORNO:
PROTECCION DE SILICONA.
4 mm² SECCION.

	Fecha	Nombre		
Dibuj.	28/12/11	J.B.S.	COCINAS ELECTRICAS	JEMI Simply Built to Last
Compr.				
Norma				
Escala			ESQUEMA ELECTRICO MOD: 411 E	N° PLANO CE411E400-2
Medidas sin ind. de toler. fino DIN7168			TRIFASICA 400 V (Con neutro)	Sustituye a: