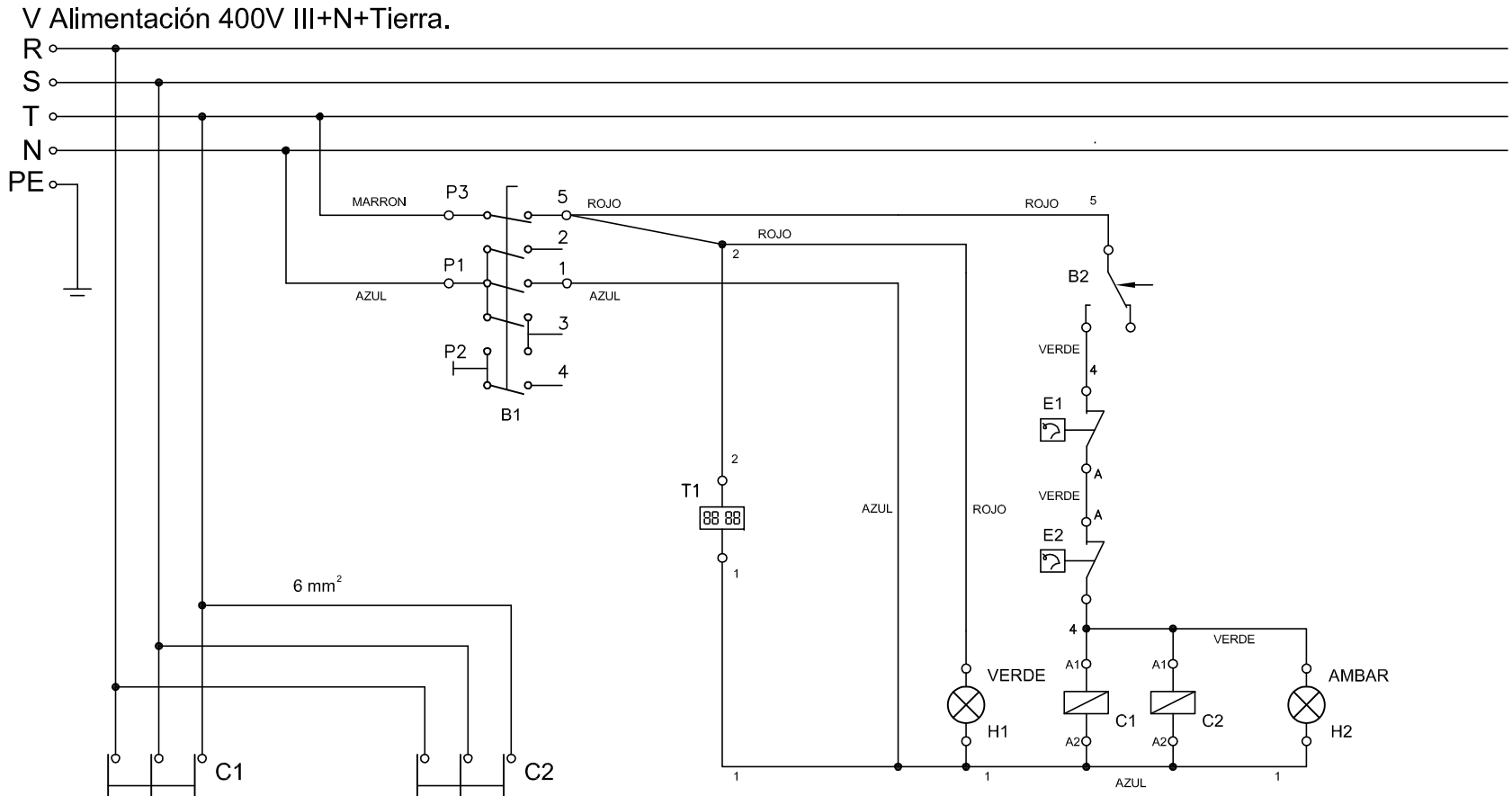

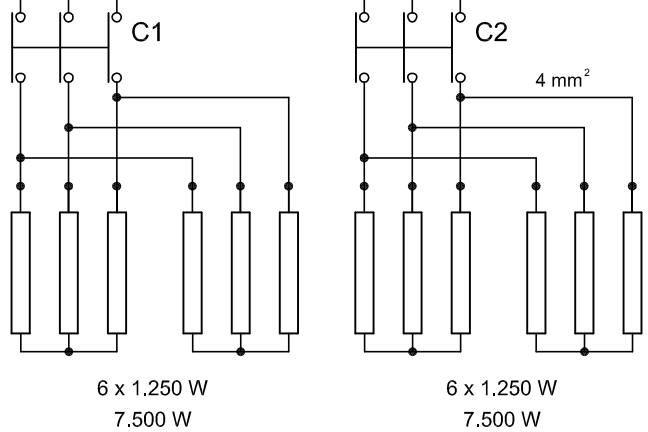

RESISTENCIAS CONEXION ESTRELLA
12 ELEMENTOS DE 230 V 1.250 W
POTENCIA TOTAL: 15.000 W
INTENSIDAD TOTAL: 21,65 Amp.
CONTACTOR: 2 x LC1-D09 P7 (25A).
CABLE ENTRADA CORRIENTE:
5 x 6 mm²

B1- INTERRUPTOR PUESTA EN MARCHA.
B2- MICRO SEGURIDAD BAJADA.
E1- TERMOSTATO DE REGULACION.
E2- TERMOSTATO DE SEGURIDAD.
H1- PILOTO (VERDE) MAQUINA CON TENSION.
H2- PILOTO (AMBAR) RESISTENCIA CALENTANDO.
C1- CONTACTOR.
C2- CONTACTOR.
T1-TERMOMETRO DIGITAL.

Dibuj.	26/11/02	J.B.S.	Fecha / Nombre
Compr.			
Norma			
Escala			

Medidas sin ind. de toler. fino DIN7168

ESQUEMA ELECTRICO
SARTEN BASCULANTE

MOD: SBE 90
400 V III+ N+Tierra.

Jema S.L.

N° PLANO
EE-SBE90 400

Sustituye a: